RIEL MAGNÉTICO

LINEA PROFESIONAL

ILUSUSPMAG260

[Acabado blanco con negro (Blanco cálido)]

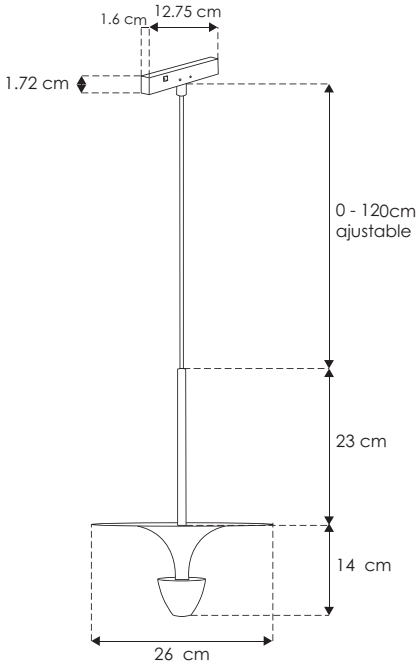

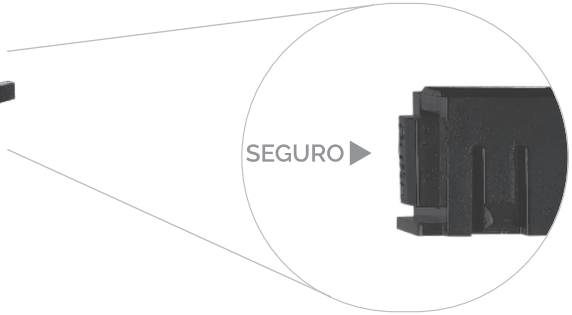

Material	Aluminio acabado blanco con negro
Base	Riel magnético
Lámpara	Luminario de LED para suspender en riel magnético
Ángulo de apertura	38º
Color de luz	Blanco cálido
Alimentación	48 V cc
Potencia	12 W

NOM | IP 20 | 2-3 step MACADAM | 38º | 3 000 K Blanco cálido | 12 W | FL 900 lúmenes Blanco cálido | 48 V cc | CRI 90 | no atenuable