LUMINARIO DE LED CILÍNDRICO PARA SOBREPONER MODELOS ILUCIL2GU10IP54W, ILUCIL2GU10IP54B
MANUAL DE INSTRUCCIONES Y ESPECIFICACIONES

POR FAVOR LEER EL MANUAL ANTES DE USAR EL PRODUCTO (DEPENDIENDO MODELO).

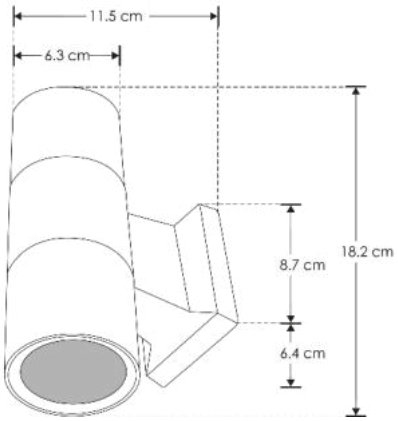

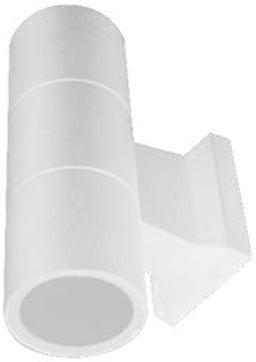

Este producto es usado como elemento de iluminación en pared. Compatible con lámparas con base GU10 de hasta 35W cada una. Lámpara no incluida. Incluye 2 bases GU10.

a) Estructura y especificaciones

- Material de construcción:
  Aluminio acabado blanco mate, cristal templado (ILUCIL2GU10IP54W).
  Aluminio acabado negro mate, cristal templado (ILUCIL2GU10IP54B).
- Ángulo de apertura: 120° (Efecto de luz hacia arriba y hacia abajo).

b) Parámetros técnicos

- Voltaje de alimentación: 100-240 V ~ 50/60 Hz (0.7-0.29 A).
- Frecuencia 50/60Hz
- Grado de protección: IP54 (Uso para interiores y exteriores).
- Potencia: 70 W (máximo 35W en cada base GU10).

NOTA: LAS CARACTERÍSTICAS TÉCNICAS Y ELÉCTRICAS FAVOR DE CONSULTAR EN LA ETIQUETA DE PRODUCTO.

(Características dependiendo modelo).

c) Instalación

1. Retire el luminario del empaque e identifique sus componentes.
2. Desactive la energía eléctrica del área donde se va a instalar el luminario.
3. Con ayuda de un desarmador de cruz (no incluido) retire los tornillos que se encuentran en la parte trasera del luminario, permitiendo liberar el soporte.
4. Fije el soporte al área donde se va a colocar usando pijas y taquetes (incluidos).
5. Realice la conexión eléctrica y aísle perfectamente. (Importante verificar que la energía eléctrica se encuentra inactiva al momento de realizar las conexiones)
6. Coloque el luminario sobre el soporte y atornille nuevamente las partes laterales.

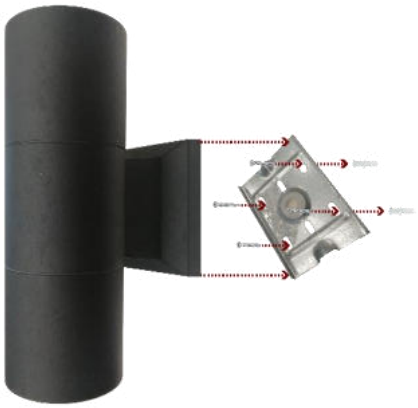

iLumileds®

7. Gire uno de los extremos del luminario en sentido contrario a las manecillas del reloj, permitiendo colocar una lampara GU10 en la base (repita este procedimiento con el otro extremo).

8. Pruebe el funcionamiento del luminario.

Ejemplo de instalación:

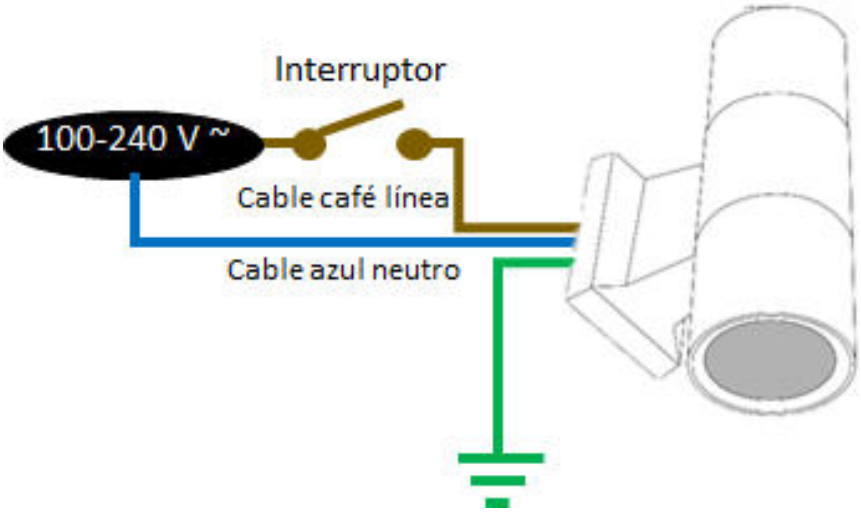

Para uso en exteriores se recomienda aislar con el siguiente método:

AISLAMIENTO DE CONEXIÓN HERMÉTICA

Herramientas a utilizar para realizar aislamiento de conexión hermética:

a) Pinzas de electricista b) Pinzas de corte c) Pinzas peladoras d) Cutter o navaja

e) Cinta masilla f) Cinta vulcanizable g) Cinta vinil

1.- Coloque la cinta masilla en el inicio del forro de los cables de alimentación de la luminaria y del cable de alimentación eléctrico.

Fig. 1.1 Coloque cinta masilla al primer conductor tanto de alimentación como al de la luminaria.

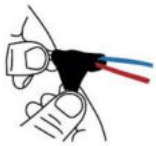

Fig. 1.2 Coloque cinta masilla en el segundo conductor, incorporando este con el primer conductor de ambos cables de alimentación eléctrica y de la luminaria.

Fig. 1.3 Coloque cinta masilla en el tercer conductor, incorporando este último con los dos anteriores en ambos cables de alimentación eléctrica y cable de la luminaria.

Fig. 1.4 Con los pasos anteriores se generó un sello que evitará el paso de humedad.

2.- Realice el corte en las puntas de ambos cables de alimentación. (Pelar el forro de las puntas).

Fig. 2.1

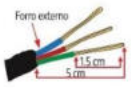

Cable de alimentación eléctrica

Fig. 2.2

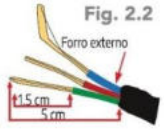

Cable de alimentación de la luminaria

3.- Realice el empalme los conductores 1 a 1 utilizando ambas cintas (cinta masilla y cinta vulcanizable) como lo realizó en el paso 1.

Fig. 3.1

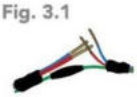

Fig. 3.2

4.- Realice el aislamiento cubriendo la cinta vulcanizable desde el conductor de alimentación en dirección del cable de la luminaria.

Fig. 4.1

Fig. 4.2

Fig. 4.3

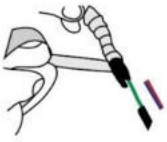

5.- Recubra todo aislamiento con la cinta vinil del cable de alimentación en dirección al cable de la luminaria.

iLumileds®

Observaciones y recomendaciones:

- Este producto debe ser instalado y operado por personal calificado.
- Nunca realice conexiones mientras la energía eléctrica está conectada.
- Asegúrese que el grado de protección IP corresponde con la aplicación en la que usará este producto.
- Consulte los manuales de operación de otros productos que se vayan a utilizar en conjunto con éste.
- Si tiene dudas sobre la instalación, uso o funcionamiento de este producto contacte a soporte técnico iLumileds desde iLumileds.com.mx
- No abra o intente reparar este producto.
- Conecte el cable de tierra física.

No observar e incumplir las recomendaciones descritas en este manual ocasionará la pérdida de garantía.

PÓLIZA DE GARANTÍA
Marca:
Modelo:
Importador: Ilumileds S.A. de C.V. Calz. San Isidro No. 97 Int. 2-2, Col. San Francisco Tetecala, Azcapotzalco, Ciudad de México, México, C.P. 02730. Tel.: (55) 5207 2553
Ilumileds S.A. de C.V. garantiza este producto por 3 años a partir de la fecha de compra en todas y cada una de sus partes y componentes contra cualquier defecto de los materiales y/o mano de obra empleados en su fabricación, sin costo para el consumidor.
Ilumileds, S.A. de C.V. cubrirá los gastos de transportación del producto para lograr el cumplimiento de la garantía dentro de su red de servicio.
Para hacer efectiva la garantía, presente el producto acompañado de esta póliza debidamente sellada por el establecimiento que lo vendió, o la factura, o recibo o comprobante, en el que consten los datos específicos del producto objeto de la compraventa.

El establecimiento en donde el consumidor puede hacer efectiva la garantía, así como adquirir las partes, componentes, consumibles y accesorios: es con el distribuidor autorizado donde el producto fue adquirido o directamente en nuestro centro de servicio ILUMILEDS ubicado en Calle Nubia # 179 Colonia del Recreo C.P. 02070 Azcapotzalco Ciudad de México
Teléfonos: (55) 5208 1209 / (55) 5318 6365 / (55) 2626 4751
El tiempo de reparación de producto no será mayor a 30 días en ningún caso.
Excepciones:
La presente garantía no será válida en los siguientes casos:
a) Cuando el producto hubiese sido utilizado en condiciones distintas a las normales.
b) Cuando el producto no hubiese sido operado de acuerdo con el instructivo de uso que se le acompaña.
c) Cuando el producto hubiese sido alterado o reparado por personas no autorizadas por el importador Ilumileds, S.A. de C.V.

Fecha de compra:

_____

iLumileds®